Models/Modelos/Modèles
P191102LF▲
Series/Series/Seria
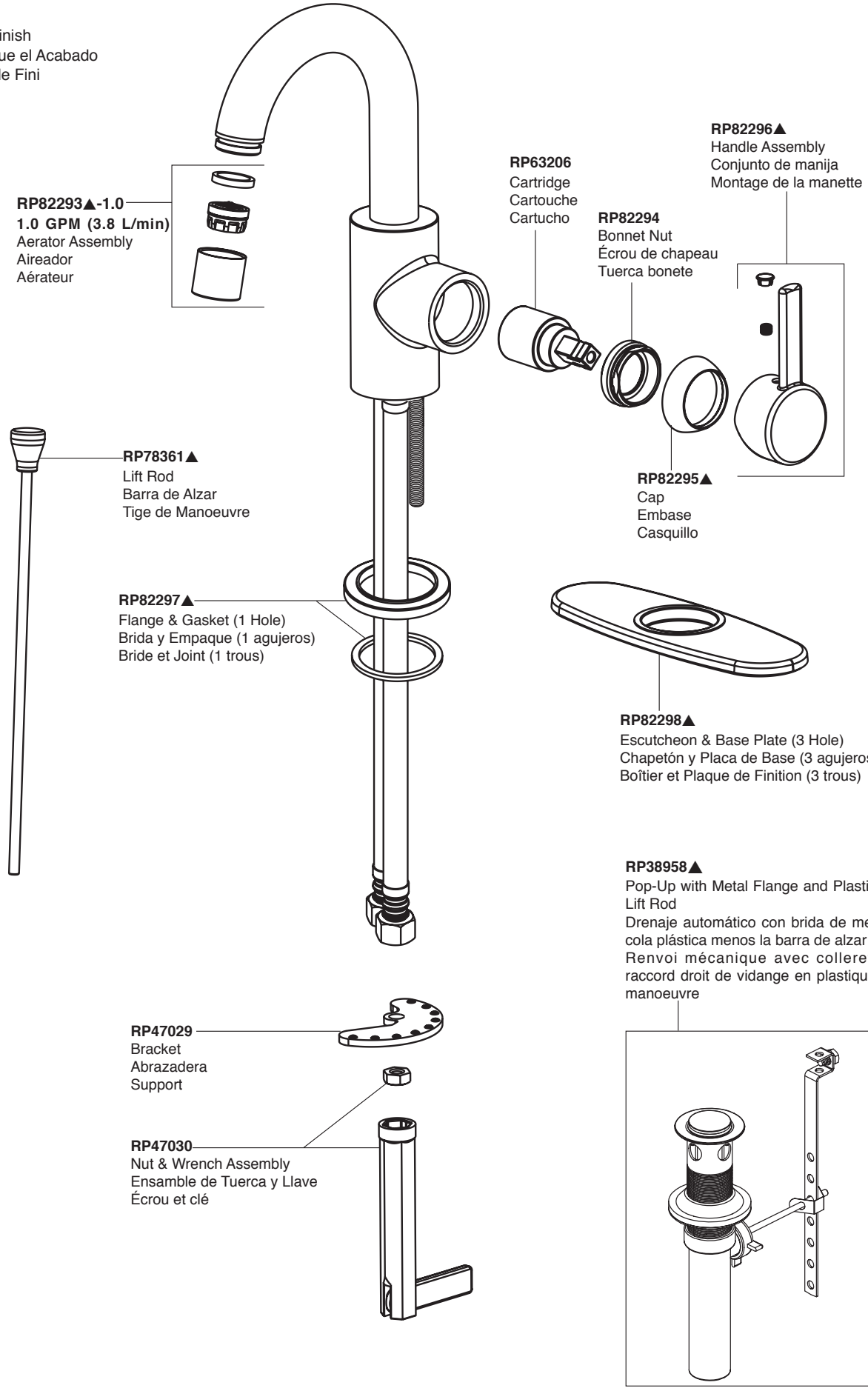
▲ Specify Finish
Especifíque el Acabado
Précisez le Fini